Merkki	Muutos	Pvm	Muutt.	Hyv

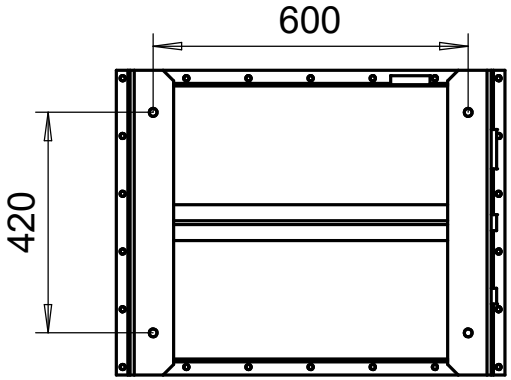

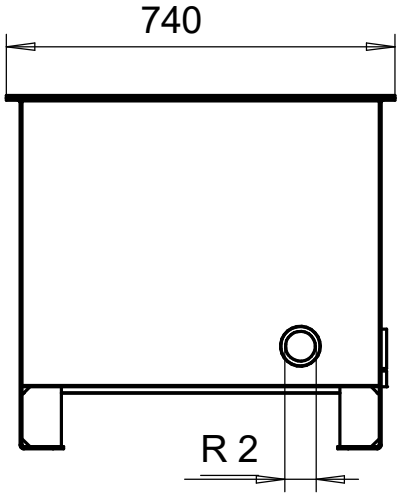

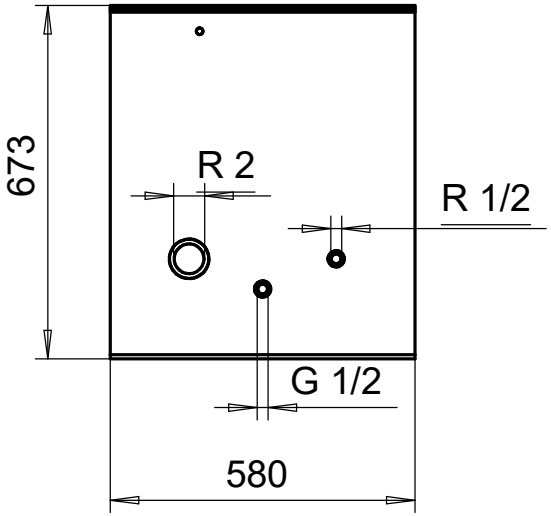

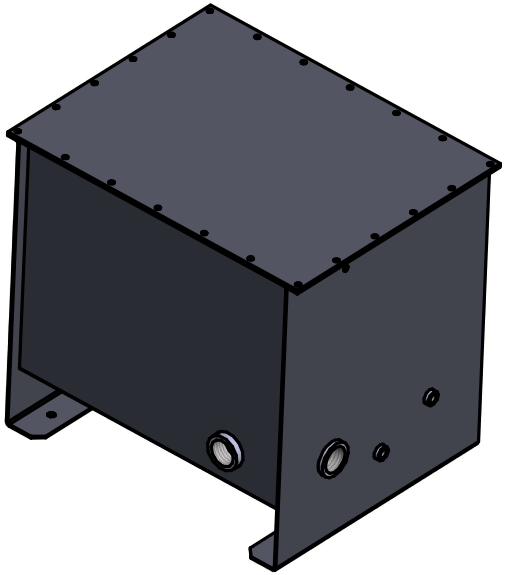

Osa	Piirustusnumero Tavaratunnus	Osan tai kokoonpanoryhmän kuvaus	Standardi tai luettelo	Muoto, malli Lajimerkki	Määrä	Laatu	Kpl

Yleistoleranssit	Mittakaava 1:15	Tuote	LHS-150
Massa 72.1 kg		Liittyy	
		Projekti LHS-150_2026	
Suunn		LAKEUDEN HYDRO OY SEINÄJOKI - VAASA	Ent. / Uusi
Tark.			LHm_109950-2
Hyv.			