Merkki	Muutos	Pvm	Muutt.	Hyv

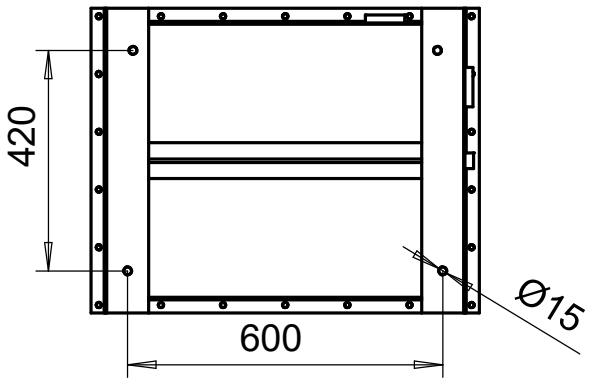

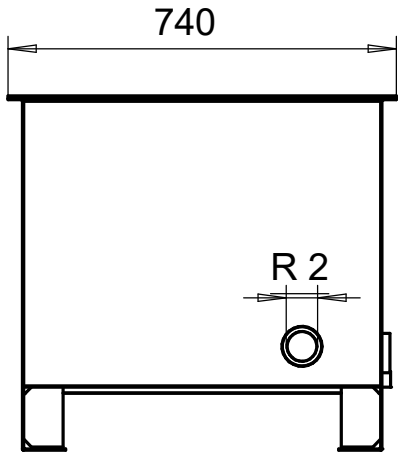

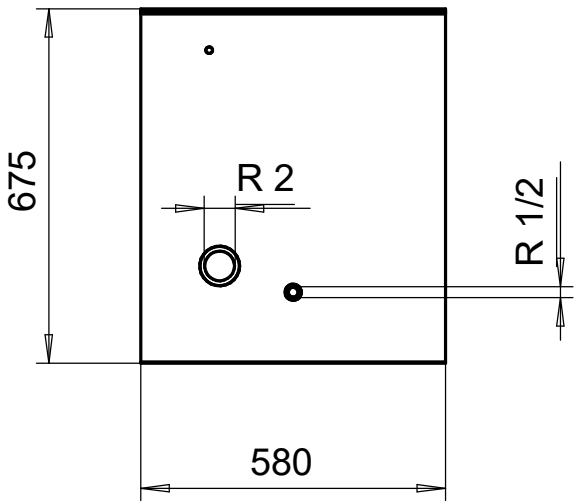

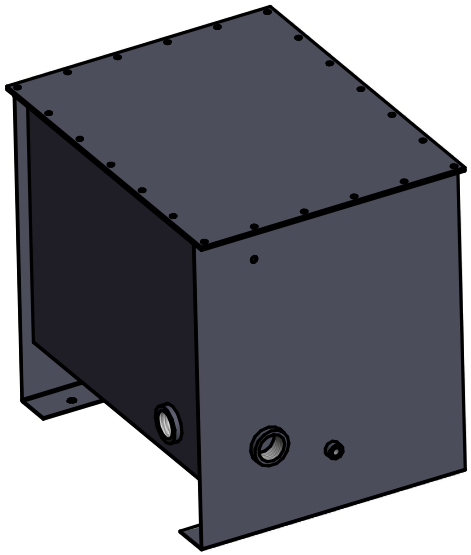

Osa	Piirustusnumero Tavaratunnus	Osan tai kokoonpanoryhmän kuvaus	Standardi tai luettelo	Muoto, malli Lajimerkki	Määrä	Laatu	Kpl

Yleistoleranssit	Mittakaava	Tuote	Säiliö LHS-150
Massa kg	1:5	Liittyy	
		Projekti	
Suunn		LAKEUDEN HYDRO OY SEINÄJOKI - VAASA	Ent. / Uusi
Tark.			LHm_109075-2
Hyv.			